软盘号

2610.30.000

SKCAD

A2

会签

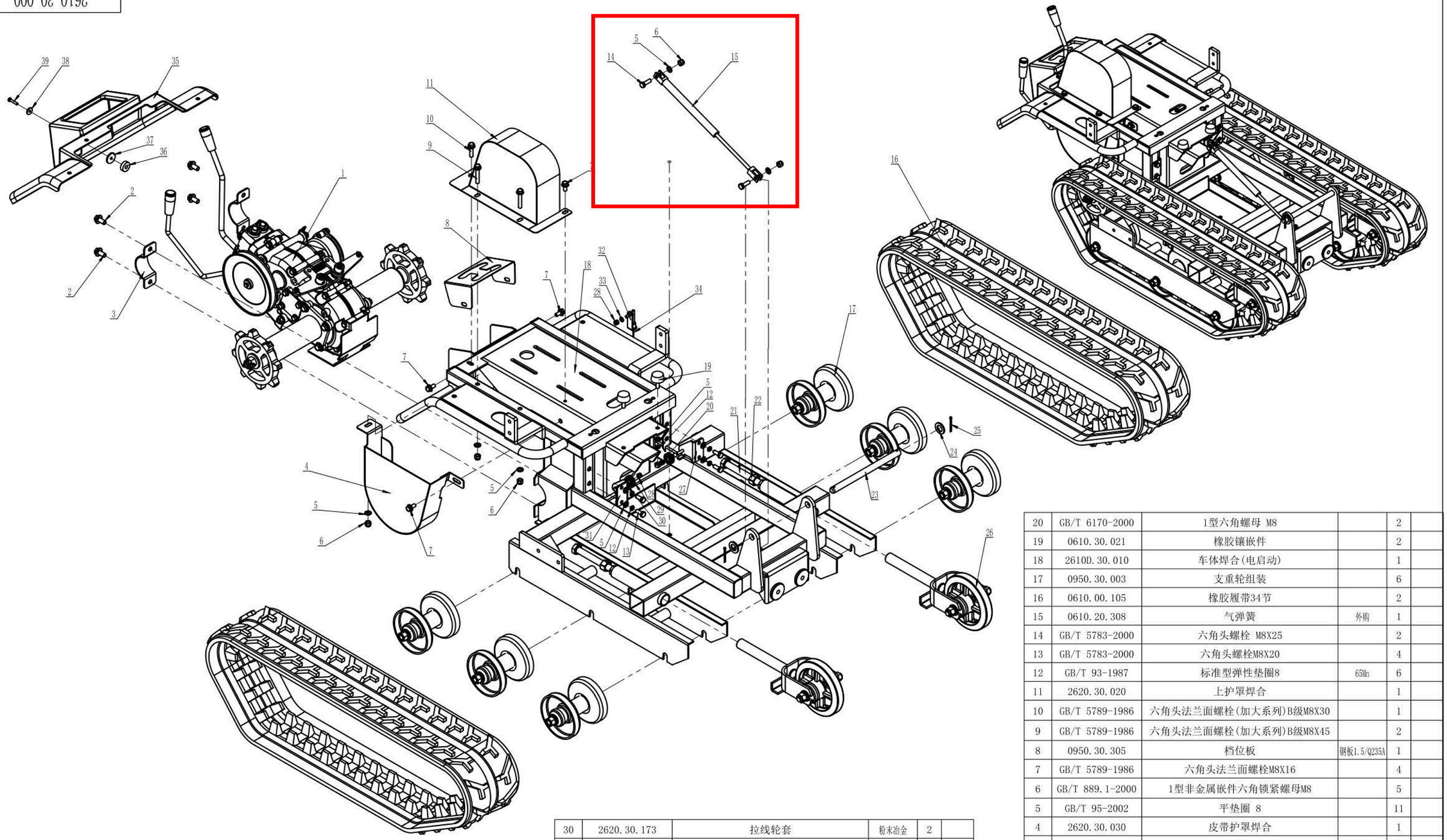

序号	代号	名称	材料	数量	备注
20	GB/T 6170-2000	1型六角螺母 M8		2	
19	0610.30.021	橡胶镶嵌件		2	
18	2610D.30.010	车体焊合(电启动)		1	
17	0950.30.003	支重轮组装		6	
16	0610.00.105	橡胶履带34节		2	
15	0610.20.308	气弹簧	外购	1	
14	GB/T 5783-2000	六角头螺栓 M8X25		2	
13	GB/T 5783-2000	六角头螺栓M8X20		4	
12	GB/T 93-1987	标准型弹性垫圈8	65Mn	6	
11	2620.30.020	上护罩焊合		1	
10	GB/T 5789-1986	六角头法兰面螺栓(加大系列)B级M8X30		1	
9	GB/T 5789-1986	六角头法兰面螺栓(加大系列)B级M8X45		2	
8	0950.30.305	档位板	钢板1.5/Q235A	1	
7	GB/T 5789-1986	六角头法兰面螺栓M8X16		4	
6	GB/T 889.1-2000	1型非金属嵌件六角锁紧螺母M8		5	
5	GB/T 95-2002	平垫圈 8		11	
4	2620.30.030	皮带护罩焊合		1	
3	0950.30.304	夹板	钢板3/Q235A	2	
2	GB/T 5789-1986	六角头法兰面螺栓M10X20		4	
1	2620.37.000	驱动总成		1	

序号	代号	名称	材料	数量	备注
39	GB/T 5783-2000	六角头螺栓 全螺纹M5X25	钢	1	
38	GB/T 5287-2002	特大垫圈5x2(外径18)		1	
37	GB/T 5287-2002	特大垫圈 8X3(外径28)		1	
36	0610.00.135	发动机减震垫		1	
35	2620.30.201	塑料防护罩	3/PP	1	
34	2610.00.128	油门控制拉线		1	
33	GB/T 95-2002	平垫圈6		3	
32	0610.00.010	控制拉线固定板焊合	焊接	1	
31	2620.30.050	拉线轮架右焊合		1	镀锌

序号	代号	名称	材料	数量	备注
30	2620.30.173	拉线轮套	粉末冶金	2	
29	2620.30.172	拉线轮	粉末冶金	2	
28	GB/T 889.1-2000	1型非金属嵌件六角锁紧螺母M6		3	
27	2620.30.060	拉线轮架左焊合		1	镀锌
26	0950.30.002	导向组组装		2	
25	GB/T 91-2000	开口销 A型3.2x35		2	
24	GB/T 95-2002	平垫圈16		2	
23	0610.00.121	光轴	45#	1	
22	GB/T 6170-2000	1型六角螺母 M16		2	
21	0950.30.401	调整杆	8.8级	2	

标记	处数	更改文件号	签字	日期
设计			标准化	
校对			批准	
审核			版本	A0
工艺			日期	2018/8/30

组装

图样标记	重量	比例
S B		1:6.5
共 张	第 张	

青岛圣坤机械有限公司

车体组组装(手拉启动/自离)

2610.30.000

描图

描校

旧底图登记号

底图登记号